QUADRO 1																	
Circuitos	Iluminação (w)		Tomadas (w)					Potência (W)	Tensão	Corrente	Disjuntor	Condutor	Terra	Fases			Especificação
	Compactas	Tubular(x2)	100	200	400	1000	Outros							A	B	C	
	10	32															
1		18						1152	127	9,07	10	2,5	2,5	1152			Iluminação Salão
2		16						1024	127	8,06	10	2,5	2,5			1024	Iluminação Piscina
3					2			800	127	6,3	10	2,5	2,5	800			Tomadas Vestiário
4				2	2			1200	127	9,45	16	2,5	2,5	1200			Tomadas Salão
5				1	2			1000	127	7,87	10	2,5	2,5		1000		Tomadas Salão
6					2			800	127	6,3	10	2,5	2,5		800		Tomadas Salão
7							5400	5400	220	24,55	32	6	2,5		2700	2700	Chuveiro
8							5400	5400	220	24,55	32	6	2,5	2700		2700	Chuveiro
9							5400	5400	220	24,55	32	6	2,5	2700	2700		Chuveiro
10							5400	5400	220	24,55	32	6	2,5		2700	2700	Chuveiro
11							1200	1200	220	5,45	10	4	2,5	600	600		Bomba
12							400	400	220	1,82	10	4	2,5	200	200		Bomba Auxiliar
13							4500	4500	220	20,45	32	6	2,5	2250		2250	Aquecedor
14								1000	127	7,87	10	2,5	2,5		1000		Reserva
15								1000	127	7,87	10	2,5	2,5			1000	Reserva
16								1000	127	7,87	10	2,5	2,5	1000			Reserva
17								1000	127	7,87	10	2,5	2,5		1000		Reserva
TOTAL								37.676,00	220					12602	12700	12374	

QUADRO PARA DE EMBUTIR COM ESPECIFICAÇÕES TÉCNICAS EM ANEXO

BARRAMENTO TRIFÁSICO In=200A (1/4"x1") + NEUTRO E TERRA In=200A (1/4"x1")

DISJUNTORES PARCIAIS e GERAL LINHA RECORD/RECORD PLUS , FABRICAÇÃO GE OU EQUIVALENTES FABRICAÇÃO ABB , MERLIN-GERIN . SIEMENS

PLAQUETAS DE IDENTIFICAÇÃO DOS DISJUNTORES E QUADRO EM ACRÍLICO BRANCO DE 3mm DE ESPESSURA. GRAVAÇÃO EM PRETO.

A FIXAÇÃO DA PLAQUETA DE IDENTIFICAÇÃO DO QUADRO SERÁ NO LADO EXTERNO DA TAMPA (EX. QD-L11).

A FIXAÇÃO DA PLAQUETA DE IDENTIFICAÇÃO DO CIRCUITO ELÉTRICO SERÁ AO LADO DO DISJUNTOR

NA TAMPA DE CADA QUADRO DEVERÁ SER AFIXADO DESENHO COM TODOS OS CIRCUITOS E RESPECTIVAS LOCALIZAÇÕES.

CATEGORIA DE ATENDIMENTO EDP – T7

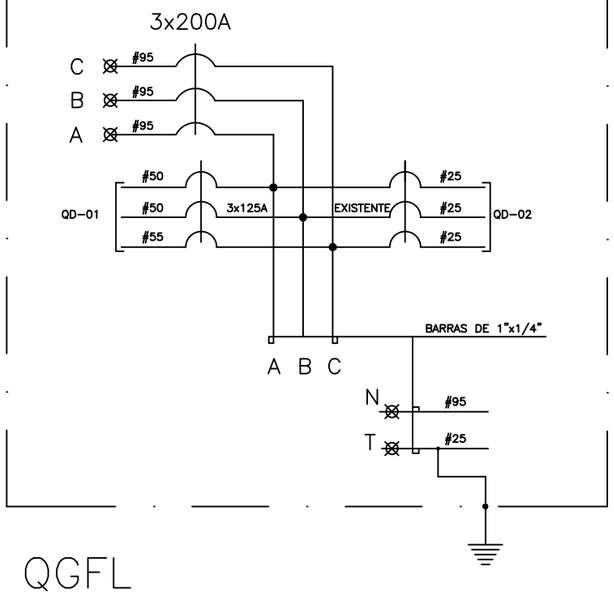

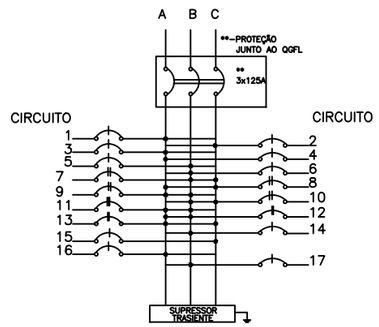

			FASES
TÍTULO : QD-ILUM/TOM-01		TÍTULO : DIAGRAMA TRIFILAR	A – 12.602W
POTÊNCIA INSTALADA : 32.429 w	PROT.: 3x125A	LOCALIZAÇÃO: AMPLIAÇÃO	B – 12.700W
COND.: 4#50 (25) mm2		ELETRODUTO : ø 2"	C – 12.374W

NOTAS:
1– CONECTAR OS CABOS DE ENTRADA DA REDE ANTIGA NO NOVO PADRÃO

Projeto Rede Elétrica Expansão IDOSO

Prefeito Municipal: Hilario Roepke	Secretário de Obras: Paulo Emilio Arnsholz	Secretaria de Obras e Infraestrutura
Projeto: Pedro Abreu Pereira	CREA: ES-033429/D	
Local: Rua Dalmácio Espindula Centro de Convivência do Idoso		Prancha: 3/3
Planta: DISJUNTORES E ENTRADA	Escala:	Data: 23/07/19