TRELIÇA 01/TRELIÇA 02/TRELIÇA 03

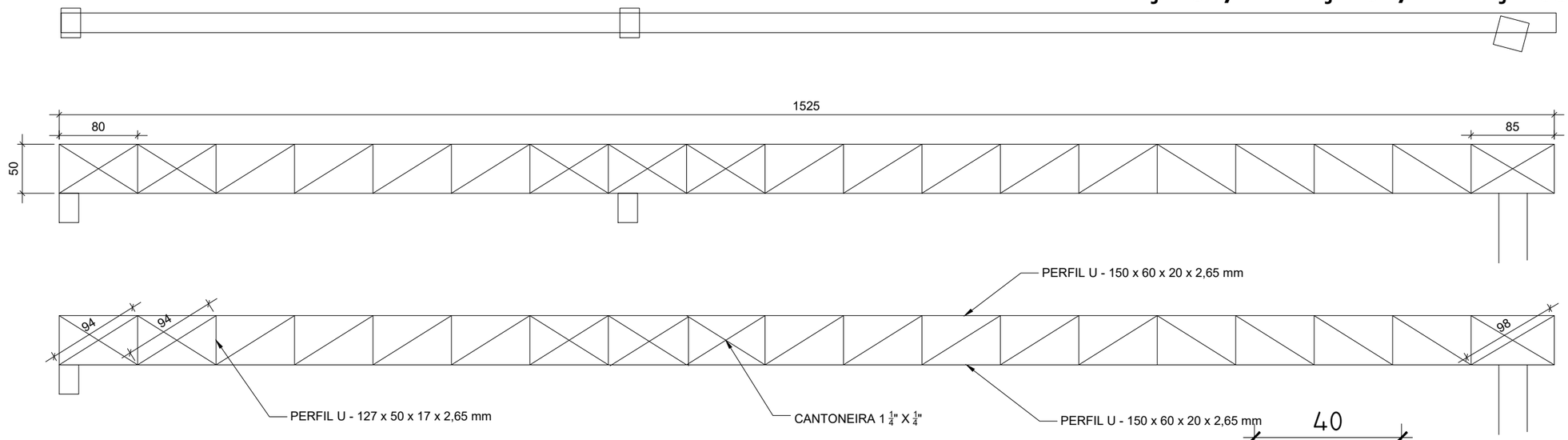

DETALHE -
ANCORAGEM PARAFUSO

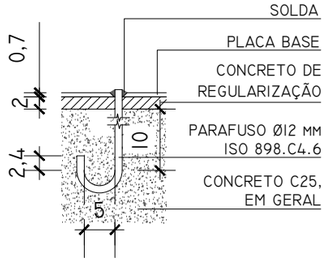

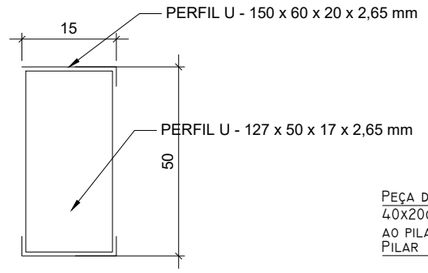

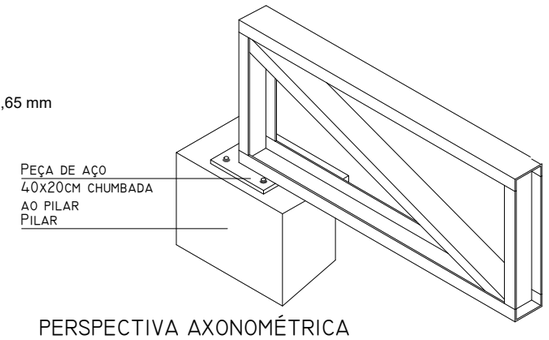

PERSPECTIVA AXONOMÉTRICA
SEM ESCALA

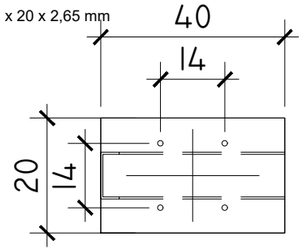

PLANTA BAIXA
ESCALA 1/10

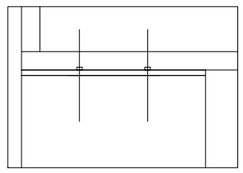

VISTA LATERAL
FIXAÇÃO
ESCALA 1/10

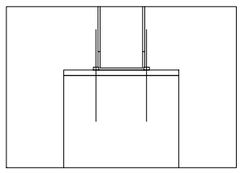

VISTA FRONTAL
FIXAÇÃO
ESCALA 1/10

OBS.01: O PARAFUSO SERÁ FIXADO COM RESINA EPÓXI (MÍNIMO 60MPA) COM MERGULHO DE 10CM.
OBS.02: ORIENTAR ANCORAGEM CONFORME ESPECIFICADO.

TODOS OS PROJETOS FORAM CALCULADOS CONFORME AS NORMAS DA ABNT:

-NBR 12190-SELEÇÃO DA IMPERMEABILIZAÇÃO;
-NBR 14762-DIMENSIONAMENTO DE ESTRUTURA DE AÇO;
-NBR 8800-PROJETO DE ESTRUTURA DEE AÇO E DE ESTRUTURAS MISTA DE AÇO E CONCRETO;
-NBR 6118-PROJETO DE ESTRUTURAS DE CONCRETO;
-NBR 6120-CARGAS PARA CÁLCULO DE ESTRUTURA DE EDIFICAÇÕES;
-NBR 6122-PROJETOS E EXECUÇÃO DE FUNDAÇÕES;
-NBR 8681- AÇÕES E SEGURANÇA NAS ESTRUTURAS;
-NBR 15575- NORMA DE DESEMPENHO;
-NBR 9575- IMPERMEABILIZAÇÃO-SELEÇÃO E PROJETOS;
-NBR 9574- EXECUÇÃO DE IMPERMEABILIZAÇÃO;
-NBR 7678- SEGURANÇA NA EXECUÇÃO DE OBRAS E SERVIÇOS DE CONSTRUÇÃO;
-NBR 15696-FÔRMAS E ESCORAMENTOS PARA ESTRUTURAS DE CONCRETO;
-NBR 8083-MATERIAIS E SISTEMAS UTILIZADOS EM IMPERMEABILIZAÇÃO;

OBSERVAÇÃO IMPORTANTE:
FAZER PERFIL CONFORME PROJETOS E CONFERIR MEDIDAS NO LOCAL.

NOTAS

No.	DESCRIÇÃO
01	AS COTAS PREVALECEM SOBRE O DESENHO
02	AS COTAS SAO DADAS EM CENTIMETROS (cm)
03	VERIFICAR MEDIDAS NO LOCAL
04	RESISTÊNCIA CARACTERÍSTICA DO CONCRETO: fck = 25 MPa
05	RESISTÊNCIA CARACTERÍSTICA DO AÇO:
	-NBR 8681- AÇÕES E SEGURANÇA NAS ESTRUTURAS
06	COBRIMENTO DAS ARMADURAS:
07	PILARETES E VIGAS = 5,0 cm SAPATAS = 5,0 cm
08	DIÂMETRO MÁXIMO DO AGREGADO GRAÚDO <= 19 mm
09	A OBRA DEVE TER CONTROLE DE QUALIDADE RIGOROSO NA

No.	DESCRIÇÃO
10	MÓDULO DE ELASTICIDADE TANGENTE INICIAL DO CONCRETO:
11	Eci = 30670 MPa
	QUALQUER DÚVIDA CONSULTAR O FISCAL DA OBRA.
12	RELAÇÃO ÁGUA X CIMENTO MÁXIMA: (a/c) <= 0.55
11	TESTE DE ESTANQUEIDADE DURANTE 7 DIAS.
12	RETIRADA DAS FÔRMAS APÓS CONCRETO CURADO:
	3 DIAS PARA RETIRADA DAS FORMAS LATERAIS; 14 DIAS PARA
	RETIRADA DAS FORMAS INFERIORES, PERMANECENDO AS
	ESCORAS PRINCIPAIS COVENIENTIMENTE ESPAÇADAS; 21 DIAS
	PARA RETIRADA TOTAL DS FORMAS E ESCORAS.

PREFEITURA MUNICIPAL DE SANTA MARIA DE JETIBÁ

SECRETARIA MUNICIPAL DE OBRAS

PREFEITO MUNICIPAL: HILÁRIO ROEPKE		SECRETÁRIO DE OBRAS E INFRAESTRUTURA: PAULO EMÍLIO ARNSHOLZ
PROJETO: EDEILSON SOARES DA SILVA, ENGENHEIRO CIVIL		CREA: ES-020329/D
DADOS DO PROJETO — PROJETO: COBERTURA		ENDEREÇO: RUA DALMÁCIO ESPÍNDULA - SANTA MARIA DE JETIBÁ/ES
OBRA: AMPLIAÇÃO CENTRO DO IDOSO		
DESCRIÇÃO: ESTRUTURA METÁLICA		DESENHO: -
ESCALA(S): REFERENCIADA NO DESENHO	OBSERVAÇÕES: -	DATA: JULHO/2019 · PRANCHA: 06/07 · FORMATO: A3