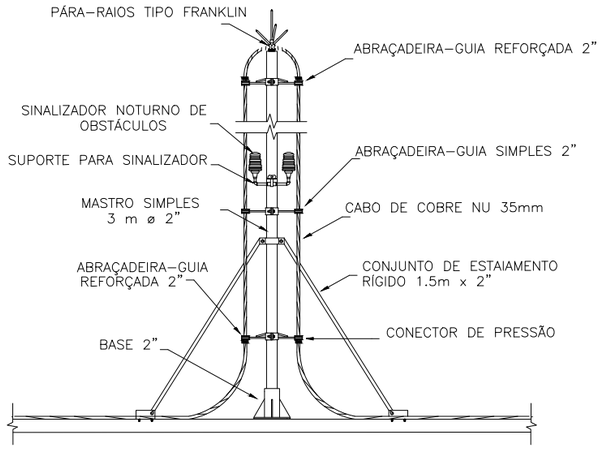

PARÁ-RAIOS TIPO FRANKLIN
EM MASTRO DE 3m x 2"

DETALHE 1

SEM —— ESCALA

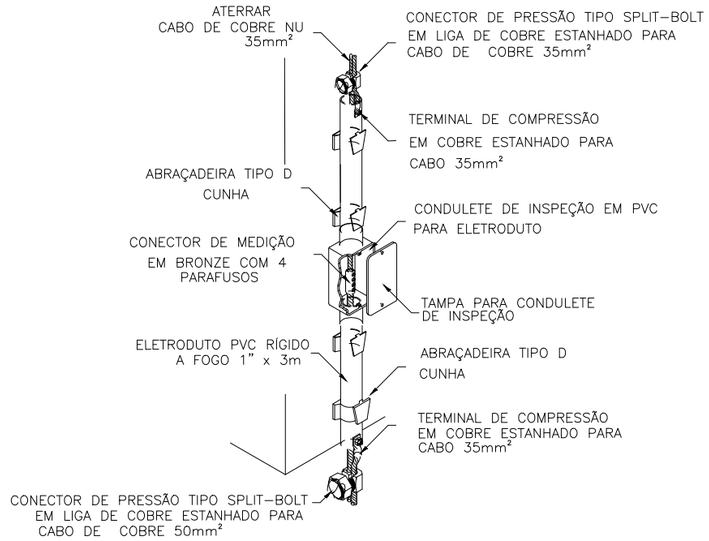

CONEXÃO DA DESCIDA EM CABO DE
COBRE COM O ATERRAMENTO

DETALHE 2

SEM —— ESCALA

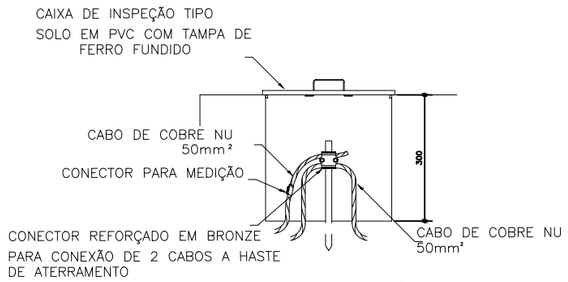

DETALHE DE INSTALAÇÃO DE
CAIXA DE INSPAÇÃO TIPO SOLO
COM CONECTOR DE MEDIÇÃO

DETALHE 3

SEM —— ESCALA

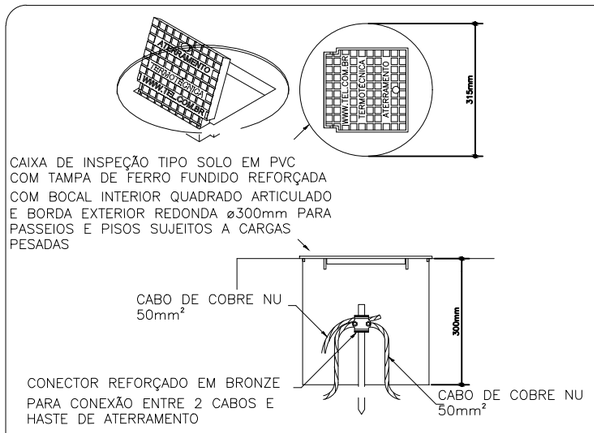

DETALHE DE INSTALAÇÃO DA CAIXA DE
INSPEÇÃO TIPO SOLO COM TAMPA REFORÇADA
PARA CONEXÃO DAS MALHAS

DETALHE 4
SEM —— ESCALA

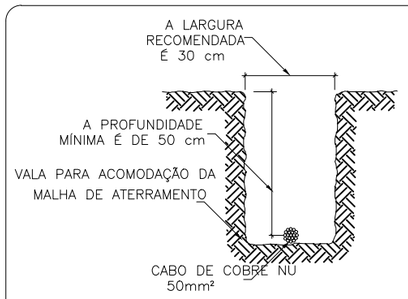

DETALHE DA VALA
DA MALHA DE ATERRAMENTO

DETALHE 5

SEM —— ESCALA

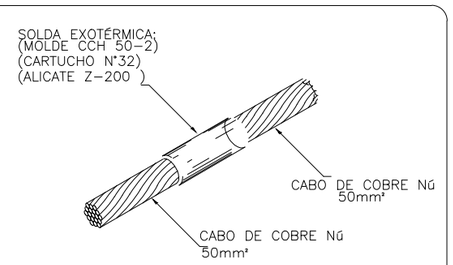

DETALHE DE SOLDA
EXOTÉRMICA ENTRE CABOS

DETALHE 6

SEM —— ESCALA

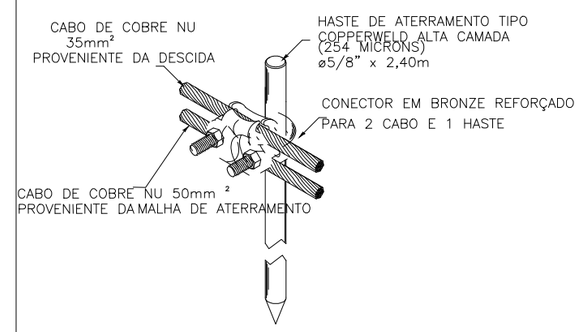

DETALHE DE UTILIZAÇÃO DO CONECTOR
NA HASTE DE ATERRAMENTO

DETALHE 7

SEM —— ESCALA

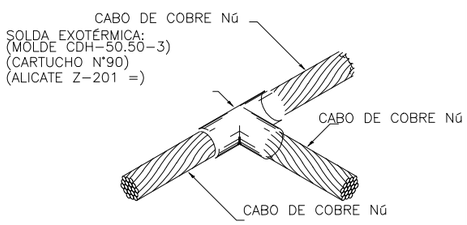

DETALHE DE SOLDA EXOTÉRMICA
ENTRE CABOS DE COBRE EM "T"

DETALHE 8

SEM —— ESCALA

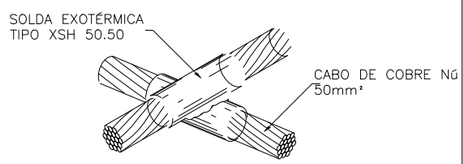

DETALHE DE SOLDA EM CRUZAMENTO DOS
CABOS DA MALHA DE ATERRAMENTO

DETALHE 9

SEM —— ESCALA

Projeto SPDA Expansão Centro do Idoso

Prefeito Municipal: Hilario Roepke	Secretário de Obras: Paulo Emilio Arnsholz	Secretaria de Obras e Infraestrutura
Projeto: Pedro Abreu Pereira	CREA: ES-033429/D	
Local: Rua Dalmácio Espindula - Centro de Convivência do Idoso		Prancha: 2/4
Planta: Detalhes	Escala: Indicada / Data: 23/07/19	