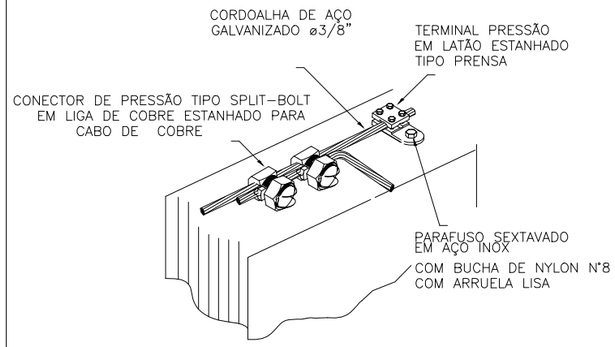

DETALHE DA DERIVAÇÃO DO CABO
PARA INTERLIGAÇÃO DAS DESCIDAS
E DAS ESTRUTURAS METÁLICAS

DETALHE 17

SEM —— ESCALA

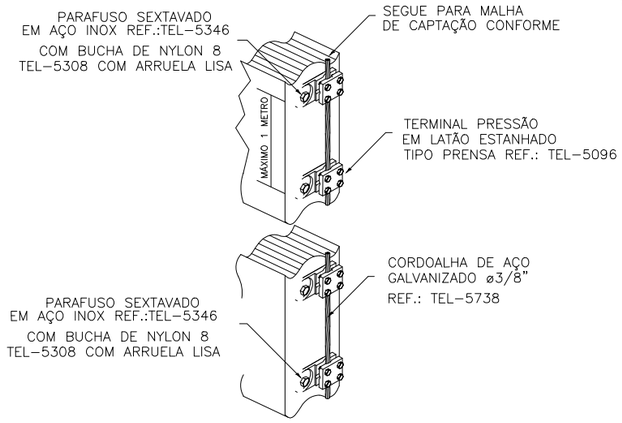

DETALHE DA FIXAÇÃO
DO CABO DE DESCIDA

DETALHE 18

SEM —— ESCALA

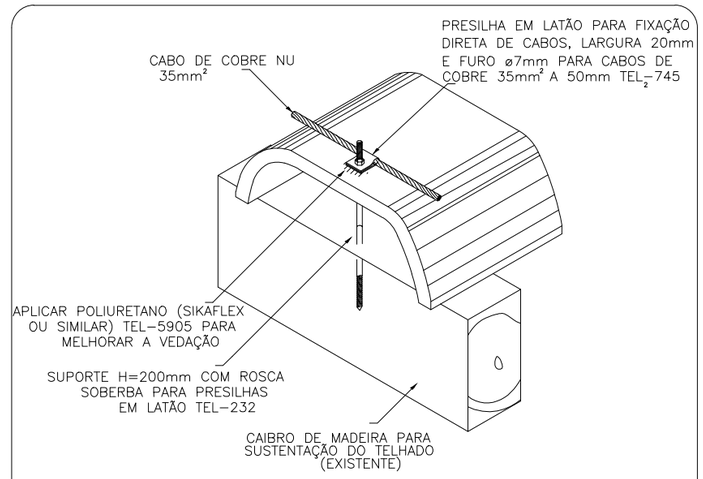

DETALHE DA FIXAÇÃO DO CABO DE COBRE NA TELHA CERÂMICA

DETALHE 19

SEM —— ESCALA

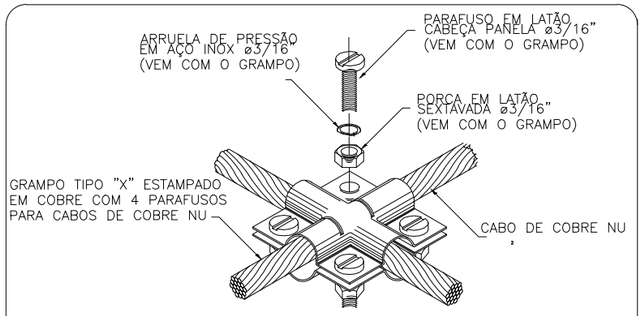

DETALHE DE CONEXÃO EM "X" ENTRE CABOS

DETALHE 20

SEM —— ESCALA

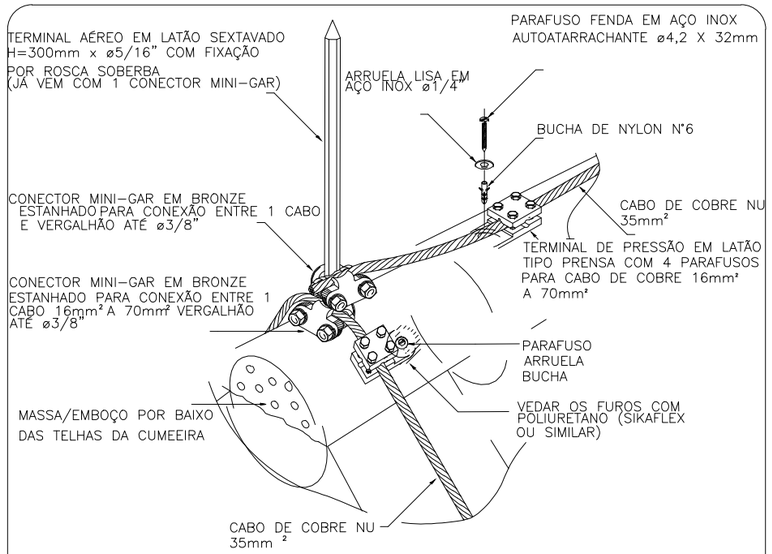

DETALHE DE FIXAÇÃO DO CONDUTOR EM CUMEEIRA

DETALHE 21

SEM —— ESCALA

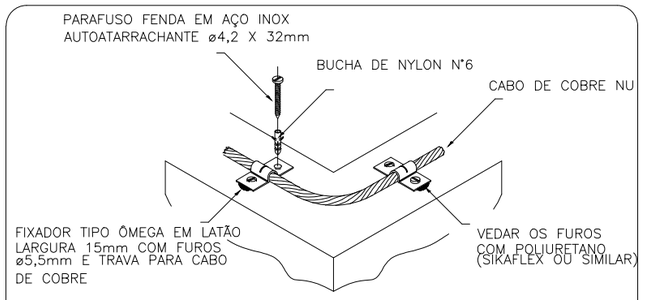

DETALHE DO TRAVAMENTO DE CABO PARA
MUDANÇA DE DIREÇÃO

DETALHE 22

SEM —— ESCALA

Projeto SPDA Expansão Centro do Idoso		
Prefeito Municipal: Hilario Roepke	Secretário de Obras: Paulo Emilio Arnsholz	
Projeto: Pedro Abreu Pereira	CREA: ES-033429/D	
Local: Rua Dalmácio Espindula - Centro de Convivência do Idoso		
Planta: Detalhes	Escala: Indicada	Data: 23/07/19

Secretaria de Obras e Infraestrutura

Prancha: 4/4