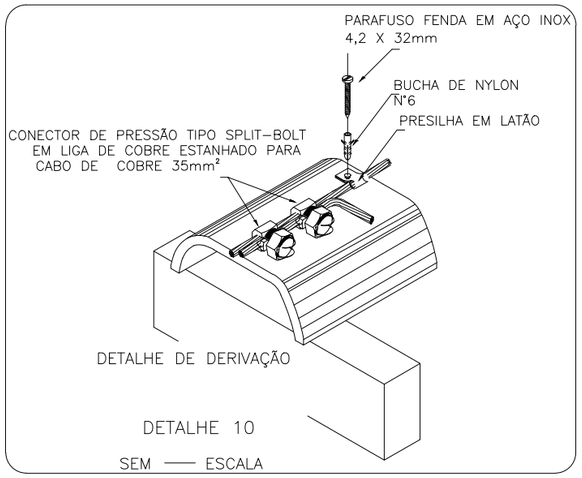

DETALHE 10

SEM —— ESCALA

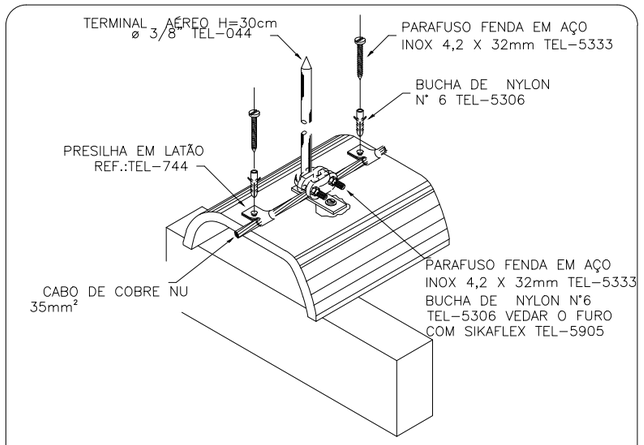

FIXAÇÃO DO CABO DA CAPTAÇÃO SOBRE TELHA

DETALHE 11

SEM —— ESCALA

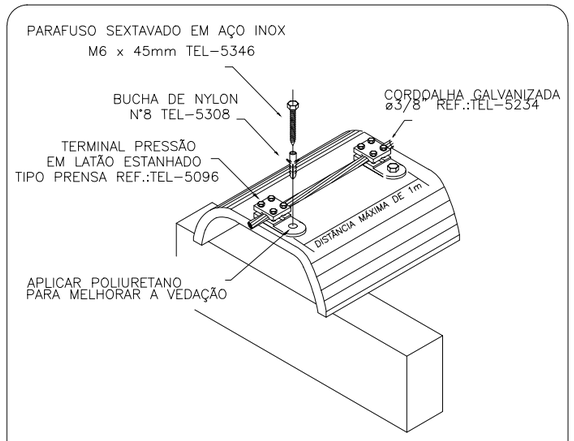

FIXAÇÃO DO CABO DA CAPTAÇÃO SOBRE TELHA

DETALHE 12

SEM —— ESCALA

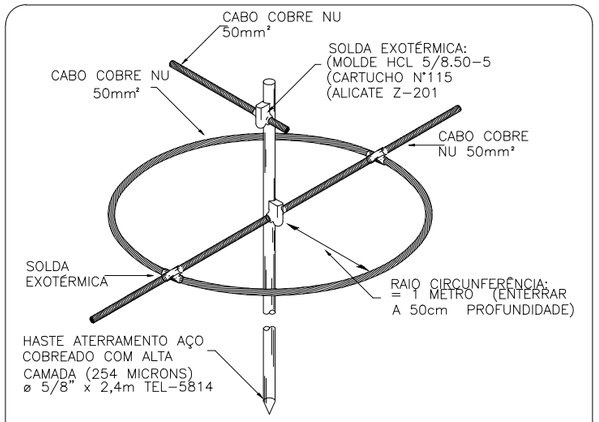

DETALHE DO ANEL DE ATERRAMENTO CONTRA TENSÃO DE PASSO

DETALHE 13

SEM —— ESCALA

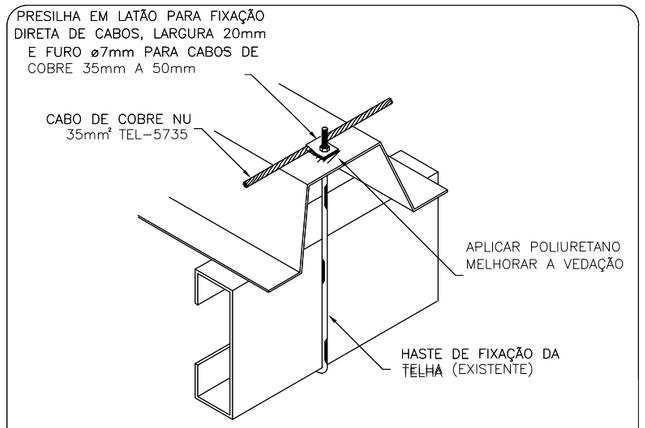

DETALHE DE FIXAÇÃO DO CABO EM
ESTRUTURA METÁLICA

DETALHE 14

SEM —— ESCALA

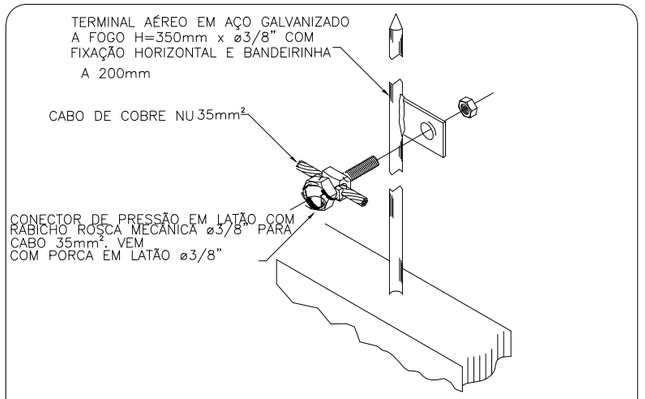

DETALHE DE CONEXÃO ENTRE CABO DE COBRE E TERMINAL AÉREO

DETALHE 15

SEM —— ESCALA

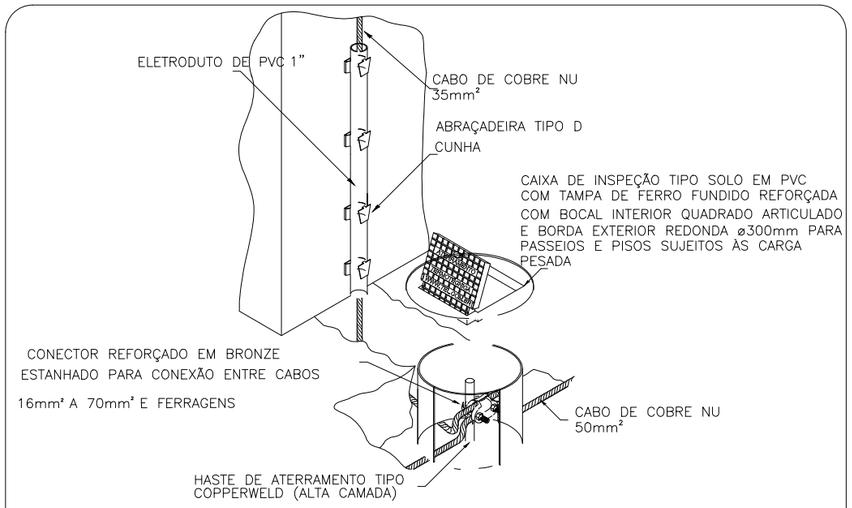

DETALHE DE INSTALAÇÃO DA CAIXA DE INSPEÇÃO
PARA CONEXÃO DAS MALHAS

DETALHE 16

SEM —— ESCALA

Projeto SPDA Expansão Centro do Idoso			Secretaria de Obras e Infraestrutura
Prefeito Municipal: Hilario Roepke	Secretário de Obras: Paulo Emilio Arnsholz		
Projeto: Pedro Abreu Pereira	CREA: ES-033429/D		
Local: Rua Dalmácio Espindula - Centro de Convivência do Idoso			Prancha:
Planta: Detalhes	Escala: Indicada	Data: 23/07/19	3/4